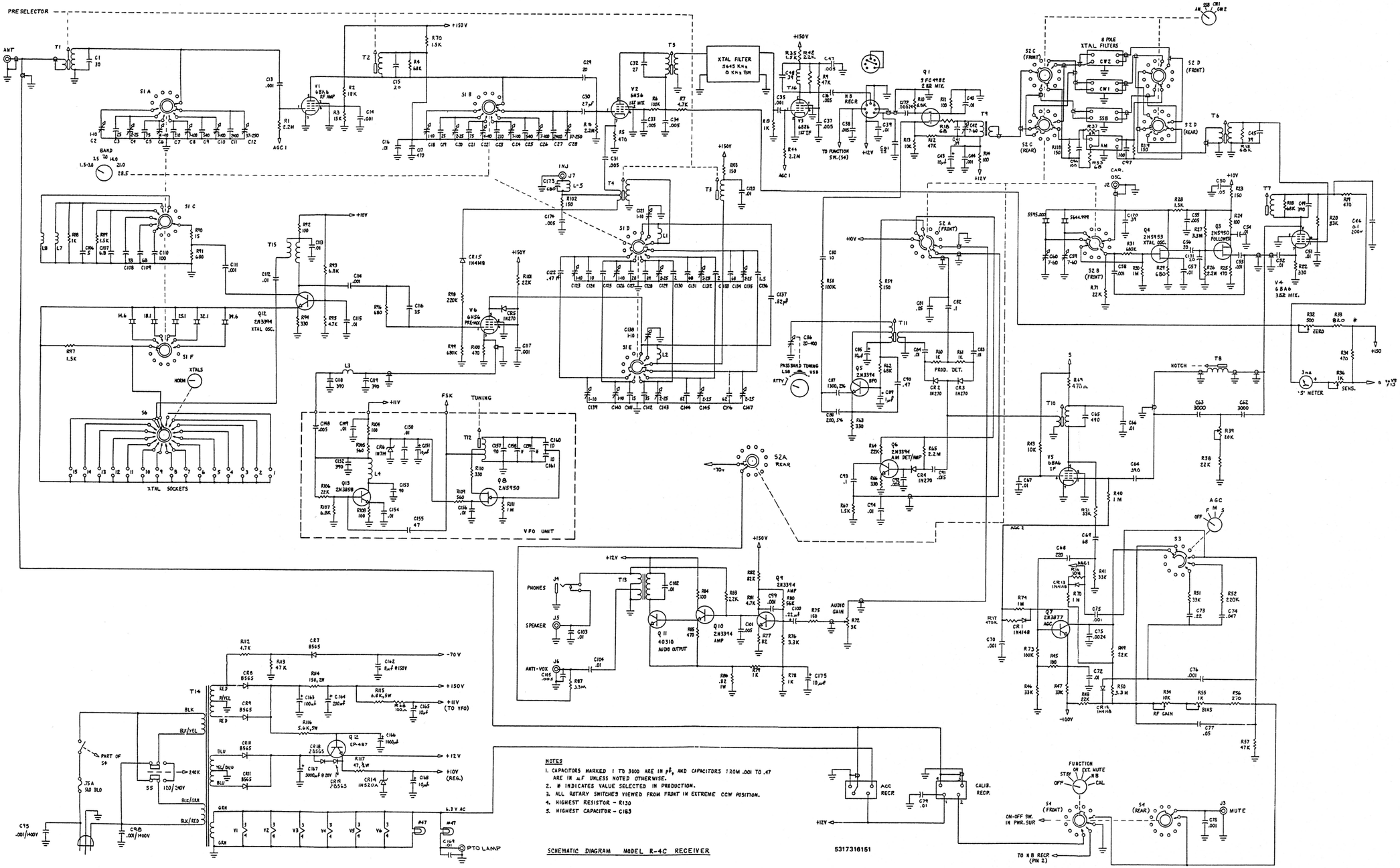


*Figure 5—3. Schematic Diagram*